V8-270/300/320-E EVC

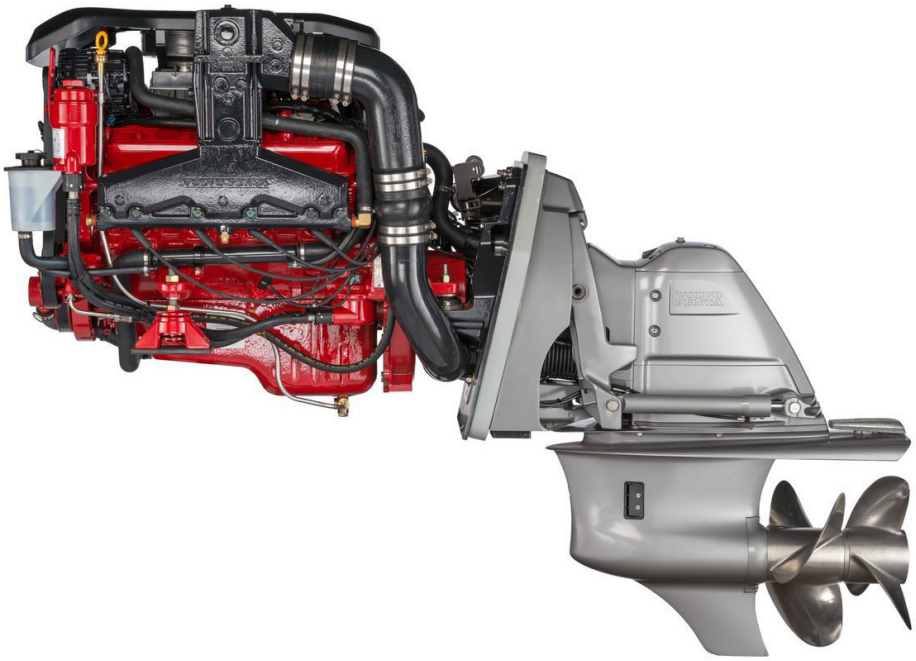

Description technique :

Désignation du moteur	V8-270-E	V8-300-E	V8-320-E
Puissance au vilebrequin, kW (ch)	199 (270)	221 (300)	235 (320)
Puissance à l'hélice, kW (ch)	180 (244)	201 (273)	215 (292)
Régime moteur, tr/min	5000	5000	5200
Cylindrée, l	5,0	5,7	5,7
Nombre de cylindres	V8	V8	V8
Alésage/course, mm	94,7/88,4	101,6/88,4	101,6/88,4
Taux de compression	9,4:1	9,4:1	9,4:1
Transmission Volvo Penta Aquamatic	SX	SX	SX
Rapport	1,51:1, 1,60:1, 1,66:1*, 1,79:1*	1,51:1, 1,60:1**	1,51:1, 1,60:1**
Transmission Volvo Penta Duoprop	DPS	DPS	DPS
Rapport	1,78:1, 1,95:1, 2,14:1, 2,32:1**	1,78:1, 1,95:1, 2,14:1, 2,32:1**	1,78:1, 1,95:1, 2,14:1, 2,32:1**
Poids à sec avec DP, incl. hélice et direction assistée, kg	490	490	490
Classe d'utilisation	R5***	R5***	R5***
Le moteur répond aux normes	EU RCD		

Puissance à l'arbre d'hélice selon ISO 8665

* Haute altitude 1000 m

** Haute altitude 1500 m

*** Classe d'utilisation : R5 (Utilisation de plaisance)

VOLVO PENTA

V8-270/300/320-E EVC

Description technique :

Bloc cylindre et culasse

- Bloc cylindre et culasses en fonte pour une résistance anticorrosion optimale
- Pistons comportant deux segments de compression et un segment racleur
- Vilebrequin à cinq paliers
- Commande des soupapes constituée d'un seul arbre à cames, de poussoirs hydrauliques, de tiges de poussoir et de deux soupapes en tête par cylindre
- Points d'entretien codés en couleur
- Quatre fixations caoutchouc réglables, une de chaque côté du moteur et deux entre la platine du tableau arrière et le moteur

Lubrification

- Système de lubrification sous pression avec filtre à huile écologique, à passage intégral et cartouche papier
- Filtre à huile distant pour un entretien simplifié

Commande moteur électronique

- Le module de commande électronique (4G ECM) assure des performances optimales et constantes, un meilleur rendement du combustible et une réduction des émissions
- Le module 4G ECM permet des diagnostics complets par la connexion sur des faisceaux de câbles

Système d'alimentation

- Système d'injection Multi Port
- Filtre à carburant séparateur d'eau, haute capacité
- Deux pompes à carburant électriques

Systèmes d'admission et d'échappement

- Injection Multi Port, collecteur d'admission et module air carburant intégral
- Collecteurs d'échappement et tubes de montée en fonte, refroidis par eau, avec un revêtement EDP
- Ligne d'échappement complète avec conduite et soufflets pour sortie d'échappement par la transmission

Système de refroidissement

- Refroidissement par eau de mer à contrôle thermostatique
- Refroidissement par eau douce disponible en option
- Pompe à eau de mer sur vilebrequin
- Connexion par flexible du raccord de rinçage au système de refroidissement avec eau douce
- Nouveau liquide de refroidissement Volvo VCS (jaune) pour une meilleure protection contre la corrosion et la chaleur

Système électrique

- Système électrique de 12 V protégé contre la corrosion
- Raccord à 14 broches du moteur au bateau
- L'unité ECM assure des performances optimales constantes, avec fonction de diagnostic
- Régulateur de charge avec capteur de charge pour compensation des chutes de tension
- Alternateur de 75 A avec régulateur de tension transistorisé interne

Instruments/commandes

- Instrumentation complète avec commutateur à clé et alarme d'interverrouillage
- Instrumentation Digital Power Trim avec lecteur analogique ou numérique
- Tableaux de contrôle EVC pour installation simple ou double
- Commande électronique d'accélération et d'inversion de marche
- Connexions de type enfichable

Système de transmission

- Accouplement à cône pour des passages plus souples
- Engrenages coniques à denture hélicoïdale
- Échappement par le moyeu d'hélice et plaque de cavitation
- Relevage standard de 52° (42° et 32° disponibles en option lors de la commande du moteur)
- Accès facile aux anodes de la transmission et du tableau arrière

Dimensions V8-270/300/320/DPS

Hors installation

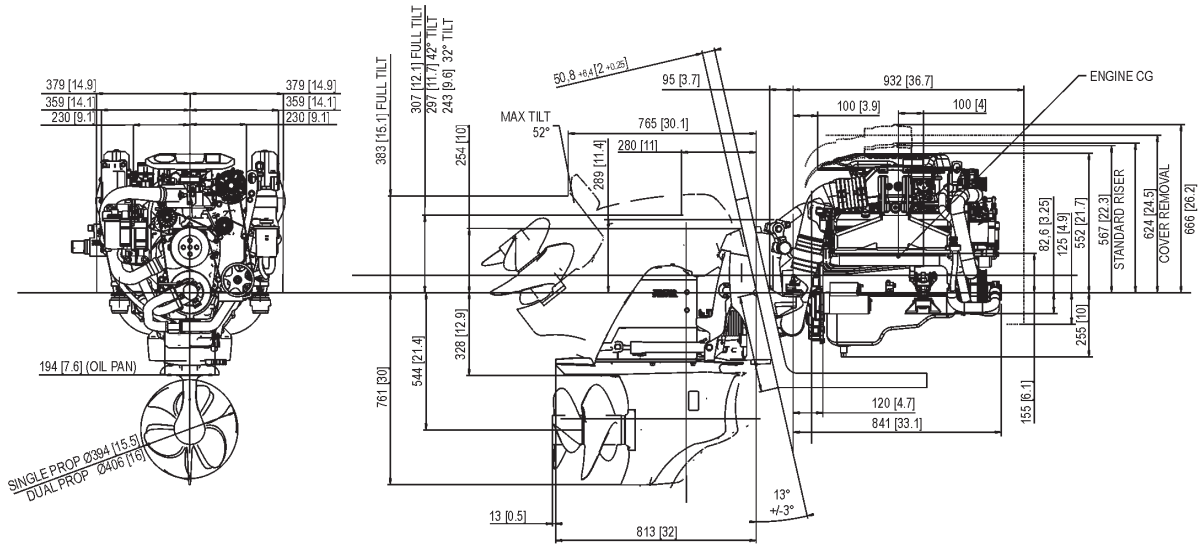

Plus d'informations

Contactez votre concessionnaire Volvo Penta le plus proche pour plus d'informations sur les moteurs et équipements/accessoires optionnels Volvo Penta ou allez sur le site www.volvopenta.com

IOS

Android

Télécharger l'application de localisation des concessionnaires Volvo Penta pour iPhone ou Android

Tous les modèles, équipements standards et accessoires ne sont pas disponibles dans tous les pays. Toutes les spécifications sont sujettes à modification sans préavis.
Le moteur illustré n'est pas nécessairement identique au moteur standard de production.

AB Volvo Penta
SE-405 08 Göteborg, Sweden
www.volvopenta.com

47704443 French 07-2013